Fiche technique produit

(Photo non contractuelle)

Prise 2P+T 16 A Schuko - standard allemand

Référence : 60277

Produit(s) de la gamme : SQUARE

Caractéristiques :

Fonction	:	Prise deux pôles + terre 16A standard allemand Schuko
Désignation	:	SQUARE Prise 2P+T Schuko blanc
Courant nominal	:	16
Tension nominale	:	250
Mode de pose	:	Encastré
Couleur	:	Blanc
Modèle	:	Autre
Sans halogène	:	Oui
Nombre d'unités	:	1
Verrouillable	:	Non
Avec volet de protection	:	Non
Type de connexion	:	Borne automatique
Traitement de la surface	:	Non traité
Avec voyant indicateur	:	Non
Nombre de phases	:	1
Avec eclips / protection enfant	:	Oui
Fréquence	:	50
Avec dispositif on/off	:	Non
Contact de protection (terre)	:	Oui
Qualité du matériau	:	Thermoplastique
Alimentation spéciale	:	Sans alimentation spéciale
Matériau	:	Plastique
Type de fixation	:	Fixation à griffes/vis
Impression/marquage	:	Autre
Numéro RAL (équivalent)	:	9003
Indice de protection contre les chocs (IK)	:	IK04
Transparent	:	Non
Finition de la surface	:	Brillant
Avec microfusible	:	Non
Repiquage possible	:	Oui
Adapté à la classe de protection (IP)	:	IP21
Nombre de prises commutables	:	0
Avec éclairage fonctionnel	:	Non
Avec éclairage d'orientation	:	Non
avec alimentation USB incorporée	:	Non
Nombre de modules (construction modulaire)	:	2

Votre distributeur :

ZAC du Peuras
38210 TULLINS
Tél : 04.76.06.50.33
Fax : 04.76.06.43.81

En raison de l'évolution de la technologie, EUR'OHM se réserve le droit de modifier son matériel sans préavis. Illustrations et photos non contractuelles – Edition 03/2012

Compatible IFTTT	:	Non
Broche de mise la terre de sécurité	:	Oui
Profondeur min. de la boîte d'encastrement	:	40
Compatible avec Apple HomeKit	:	Non
Compatible avec Google Assistant	:	Non
Compatible avec Amazon Alexa	:	Non
Traitement antibactérien	:	Non

Conformité :

Conformité CE	:	Oui
Norme de référence	:	IEC 60884-1: 2002+A1+A2
Produit DEEE	:	Oui
		Catégorie : 05
		IDU : FR030018_05GXWH
		Eco organisme : Ecosystem
RoHS	:	Oui

Caractéristiques climatiques :

Température de stockage de	:	-5	à	50	°C
Température d'utilisation de	:	-5	à	35	°C

Produits associés :

Plaques de finition

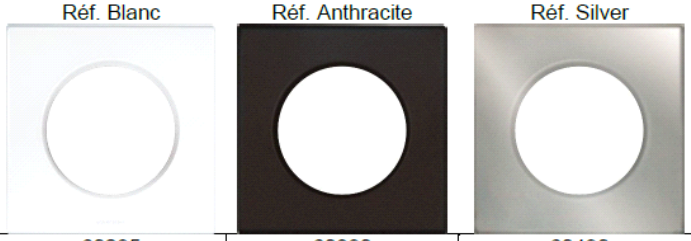

Nombre de postes	Réf. Blanc	Réf. Anthracite	Réf. Silver	Cond.
1 poste	60295	60390	60490	Par 10
2 postes	60297	60397	60497	Unitaire
3 postes	60298	60398	60498	Unitaire
4 postes	60299	60399	60499	Unitaire

Pack chantier (par 50) disponible en version blanc sous la réf. 60296

Référence(s) dérivée(s) :

Réf. Blanc	Réf. Vulcain	Réf. Silver	Désignation
602 77	603 77	604 77	Prise 2P+T 16 A Schuko - standard allemand

Dimensionnel :

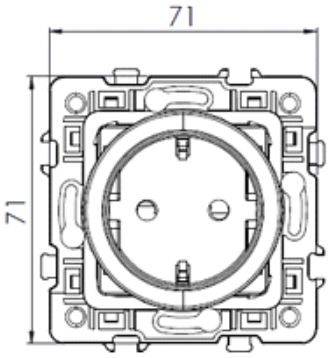

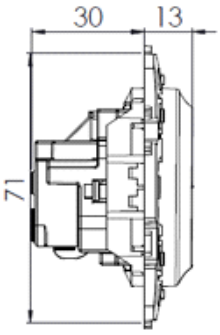

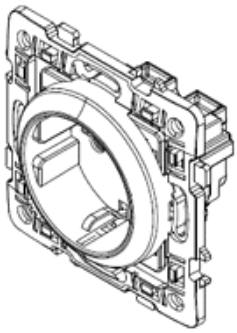

Votre distributeur :

ZAC du Peuras
38210 TULLINS
Tél : 04.76.06.50.33
Fax : 04.76.06.43.81

En raison de l'évolution de la technologie, EUR'OHM se réserve le droit de modifier son matériel sans préavis. Illustrations et photos non contractuelles – Edition 03/2012