Fiche technique produit

(Photo non contractuelle)



Compteur d'énergie

Référence : 30140

Produit(s) de la gamme : RX PROTECT

CE

Caractéristiques :

Fonction	:	Permet de mesurer la production solaire ou la consommation électrique d'un circuit monophasé.
Désignation	:	Compteur d'energie 220V Digital 40A
Courant nominal	:	40
Tension nominale	:	230
Mode de pose	:	Rail DIN
Poids (g)	:	70
Type d'affichage	:	Numérique
Nombre de phases	:	1
Courant maximal (Imax)	:	45
Puissance réactive	:	Non
Nombre de canaux d'entrée de la tension	:	1
Nombre de canaux d'entrée du courant	:	1
Mesure du courant	:	Mesure du courant directe
Degré de pollution	:	2
Largeur en nombre de modules	:	1
Fréquence	:	50/60 Hz
Indice de protection (IP)	:	IP20
Connectable via WIFI	:	Non
Certifié MID	:	Non
Homologation selon PTB	:	Non
Interface d'impulsions S0	:	Une
Changement de tarif	:	Non
Classe de précision	:	1
Longueur de dénudage (mm)	:	9
Mode de raccordement amont	:	Bornes à vis
Section maximal des conducteurs (mm²)	:	6
Couple de serrage des connexions (N.m)	:	1,2 à 2,0
Courant minimal (Imin)	:	0,02A
Courant (Ib2)	:	5A
Consommation	:	<1W/10VA
Interface	:	18~27V 27mA
Impulsion	:	2000 Imp/kWh (0,5Wh/Imp)
IP	:	20

Votre distributeur :

ZAC du Peuras
38210 TULLINS
Tél : 04.76.06.50.33
Fax : 04.76.06.43.81

EUR'OHM
ELECTRICITE PROFESSIONNELLE

En raison de l'évolution de la technologie, EUR'OHM se réserve le droit de modifier son matériel sans préavis. Illustrations et photos non contractuelles – Edition 03/2012

Conformité :

Conformité CE	:	Oui
Norme de référence	:	IEC 62053-21 (IEC61036)
Produit DEEE	:	Oui
		Catégorie : 05
		IDU : FR030018_05GXWH
		Eco organisme : Ecosystem
RoHS	:	Oui

Caractéristiques climatiques :

Température de stockage de	:	-25	à	70	°C
Température d'utilisation de	:	-5	à	40	°C

Cablage :

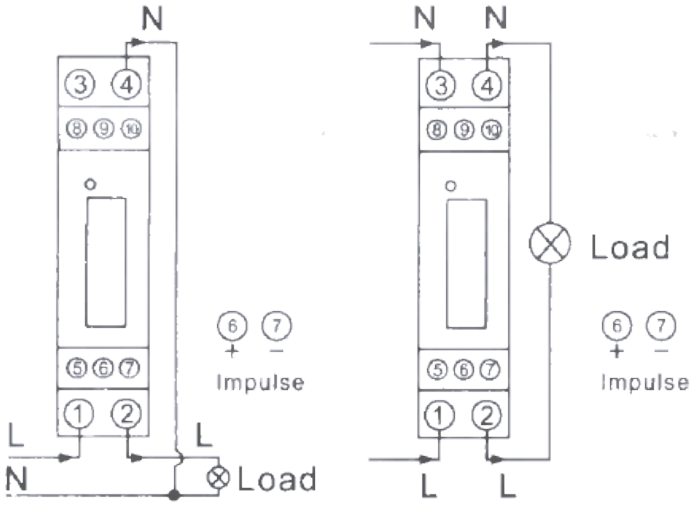

Référence(s) dérivée(s) :

30141 : Eco-compteur d'énergie 63A, wifi, avec 1 tore ouvrable, 1 module
30142 : Compteur d'énergie triphasé 80A, MID, sortie impulsion
30143 : Eco-compteur d'énergie monophasé ou triphasé, 100A, wifi, avec 3 tores ouvrables

Dimensionnel :

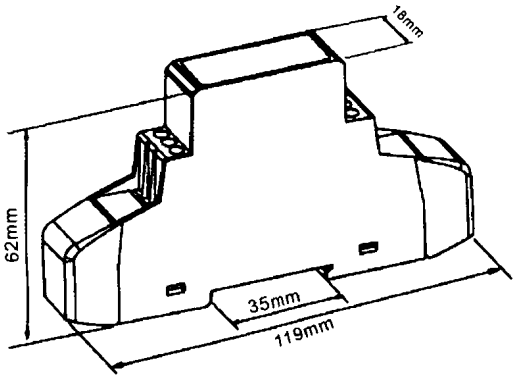

Votre distributeur :

ZAC du Peuras
38210 TULLINS
Tél : 04.76.06.50.33
Fax : 04.76.06.43.81

EUR'OHM
ELECTRICITE PROFESSIONNELLE

En raison de l'évolution de la technologie, EUR'OHM se réserve le droit de modifier son matériel sans préavis. Illustrations et photos non contractuelles – Edition 03/2012